Backlash (arc min)			
L- \ P-	P0	P1	P2
L1	≤1	≤3	≤5
L2	≤3	≤5	≤7
L3	≤5	≤7	≤9

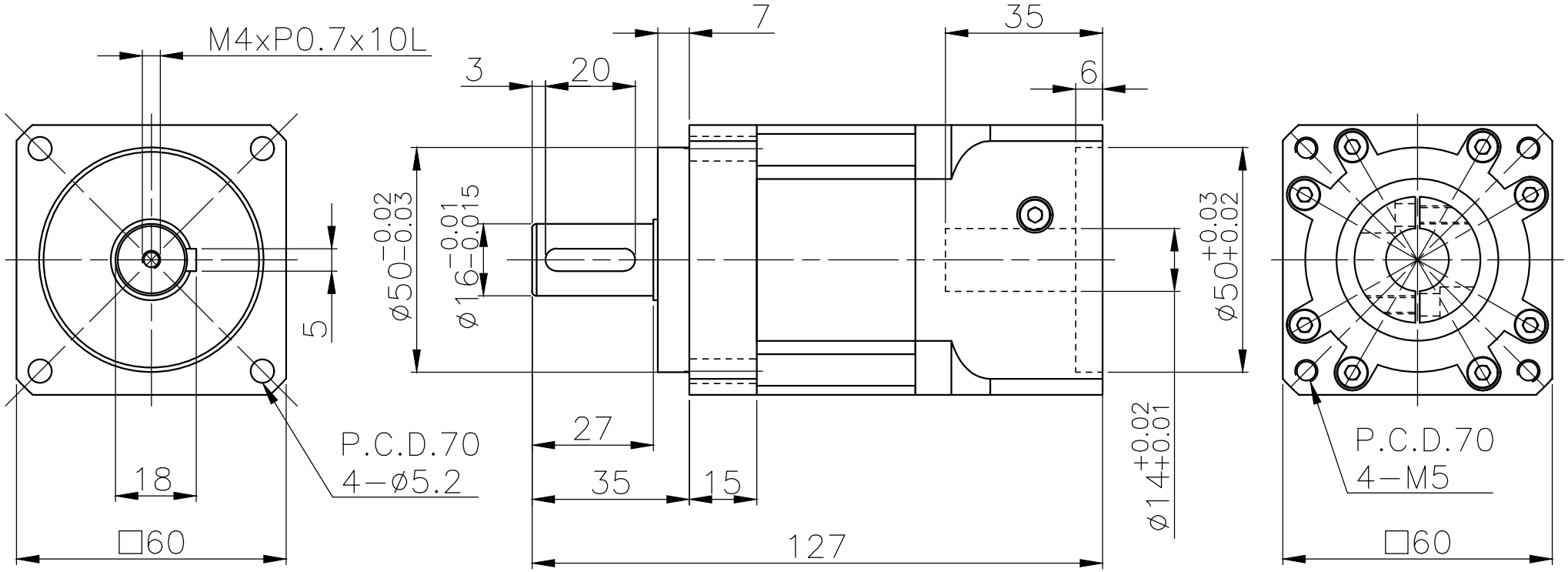

製圖 DRAWN	Ray	審核 CHECK	Leo	比例 SCALE	1:1	單位 UNIT	mm	日期 DATE	2024	角法 PROJECTION 第三角法	品宏科技有限公司 PIN HONG TECHNOLOGY CO., LTD.
圖號 DWG.NO.	DA060-PX-L1-XX-14-50-70-M5			備註 NOTE							